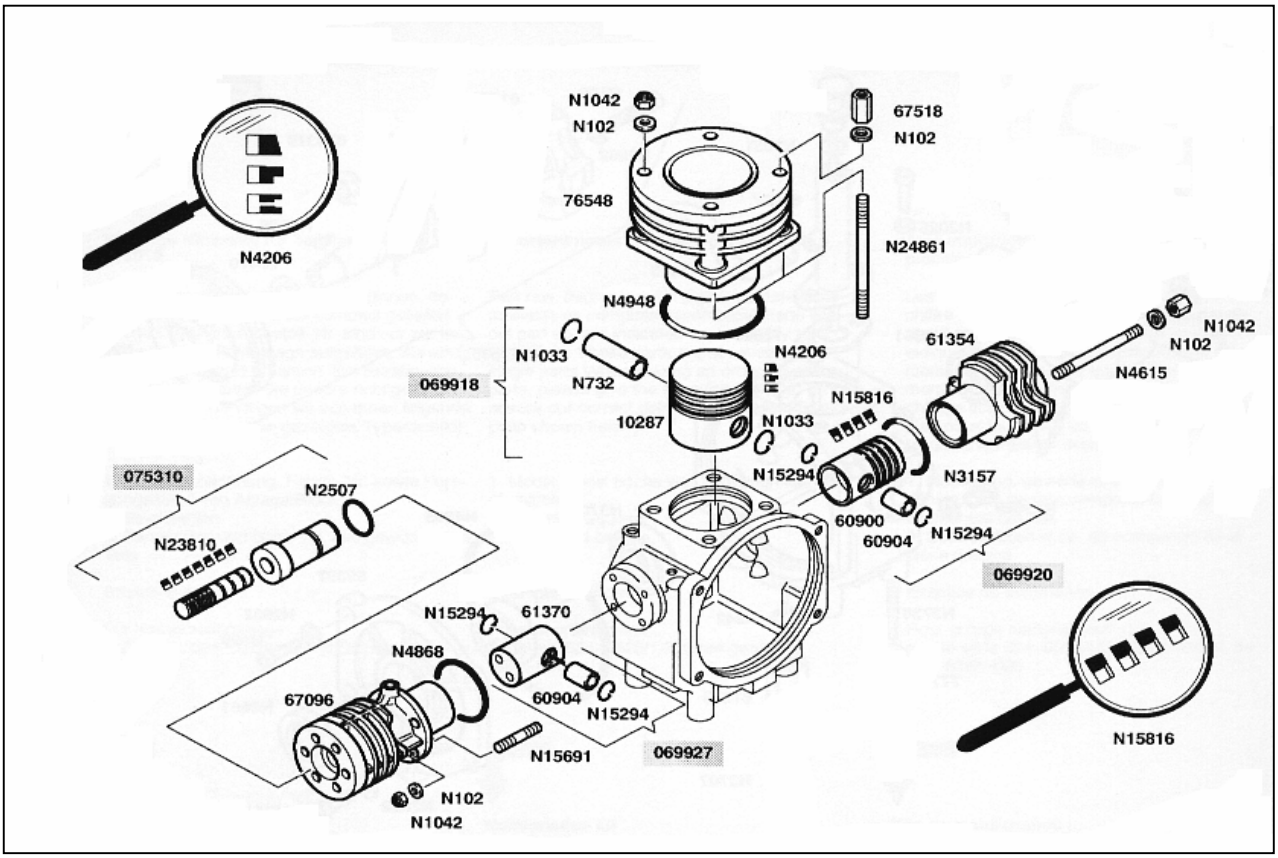

Комплекты запасных частей	*Таблица-вклейка* ***TJ-2. Блоки цилиндров, поршни.***	
№ детали для заказа	**Наименование**	**Размеры**
069918	Поршень 1-ой ступени в сборе	
069920	Поршень 2-ой ступени в сборе	
069927	Поршень 3-ей ступени в сборе	
N4615	Шпилька головки цилиндра 2 ступени	M 6 x 70
N15816	Комплект поршневых колец поршня 2 ступени	∅ 28
60900	Поршень 2 ступени	
60904	Поршневой палец	
N15294	Стопорное кольцо	
N4206	Комплект поршневых колец поршня 1 ступени	∅ 60
10287	Поршень 1 ступени	
N732	Поршневой палец	
N1033	Стопорное кольцо	
61354	Цилиндр 2 ступени	
N3157	Уплотнительное кольцо	∅ 31,47 x 1,78
N4948	Уплотнительное кольцо	∅ 72,75 x 1,78
76548	Цилиндр 1 ступени	
N1042	Шестигранная гайка, самоконтрящаяся	NM 6
N102	Шайба	∅ 6,4
N24861	Шпилька цилиндра 1 ступени	M 6 x 20
61370	Поршень 3 ступени	
075310	Узел «плавающего поршня» в сборе	
N2507	Уплотнительное кольцо	∅ 18,77 x 1,78
67096	Цилиндр 3 ступени	
N4868	Уплотнительное кольцо	∅ 33,05 x 1,78
N15691	Шпилька цилиндра 3 ступени	M 6 x 20
67518	Шестигранная гайка	M 6
N23810	Комплект поршневых колец поршня последней ступени	